# Алюминиевый оголовник
# WT-11/1

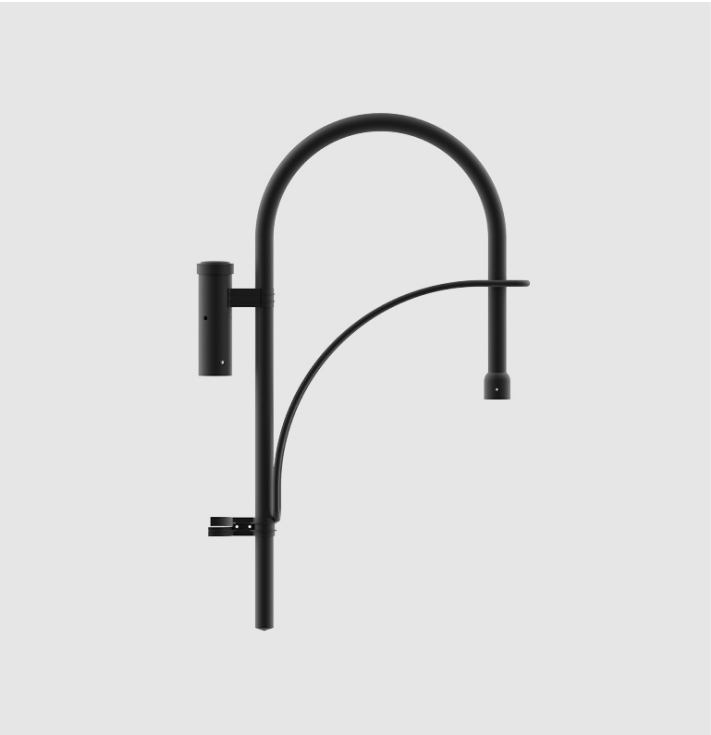

Анодирование: 10 цветов, каждый с возможностью глянца

Материал: шлифованный, анодированный алюминий,

Упаковка: полипропыленовый материал

Сертификат CE: действителен в случае использования на опорах продукции компании ROSA

CE EN 40 | Al | 10 | RAL

| Код | Название | Предназначение | количество консолей | Боковая поверхность оголовника | Ориентировочный единичный объем | Монтажный диаметр светильника | Вес |
|---|---|---|---|---|---|---|---|
| **477111/C35** | WT-11/1 | — | 1 | — | 0,04m$^3$ | ø60mm | 3,7kg |

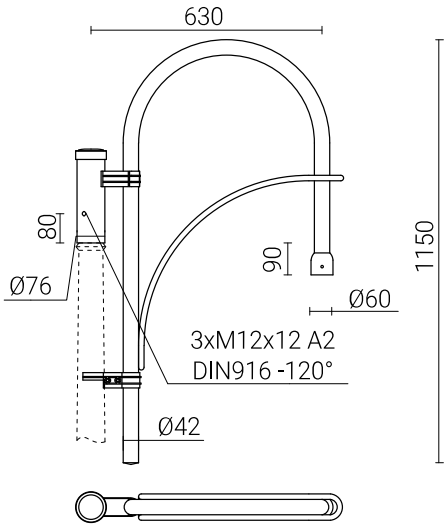


Дата обновления: 09.06.2017

Zakład Produkcji Sprzętu Oświetleniowego ROSA Stanisław Rosa
ул.Стрефова 1, 43-109 Тыхы, tel. +48 32 73 88 901
www.rosa.pl