Алюминиевый оголовник
WM-6

Анодирование: 10 цветов, каждый с возможностью глянца

Материал: шлифованный, анодированный алюминий,

Упаковка: полипропыленовый материал

Сертификат CE: действителен в случае использования на опорах продукции компании ROSA

CE EN 40 | Al | 10 | RAL

Код	Название	Предназначение	количество консолей	Боковая поверхность оголовника	Ориентировочный единичный объем	Монтажный диаметр светильника	Вес
474060	WM-6	–	6	0,07m^2	0,07m^3	–	7,4kg

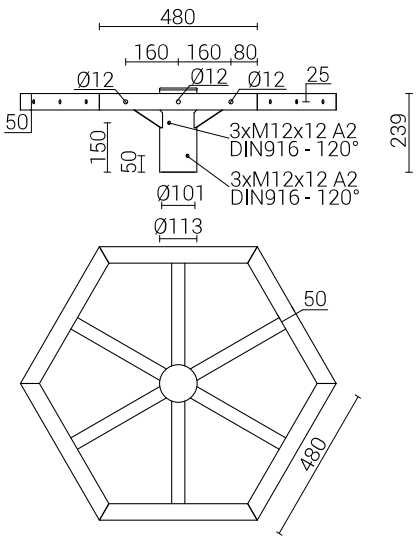

Дата обновления: 05.04.2017

Zakład Produkcji Sprzętu Oświetleniowego ROSA Stanisław Rosa
ул.Стрефова 1, 43-109 Тыхы, tel. +48 32 73 88 901
www.rosa.pl