SAL DECO-1 LED

Применение: парки, пешеходные зоны, окружение офисных зданий
Степень защиты: IP 65 для оптической части и питающей системы
Материал: анодированный алюминиевый сплав
Оптическая система: закрытая стеклом; крышка вместе с внешним отражателем в виде выпуклых, зеркальных квадратов; 3 консоли соединяющие опору с круглой крышкой
Диапазон рабочих температур: от -40°C до +55°C
Количество светодиодов: 32 для 65W
Диапазон рабочих температур: от -40°C до +55°C
Срок эксплуатации: L90F10 – 50 000 ч, L80F20 – 100 000 ч,
CRI: >70 для 5000K, 4000K; >80 для 3500K, 2700K
Корректирующий коэффициент **S/P:** 1,8 для 5000K; 1,55 для 4000K; 1,45 для 3500K, 2700K
Частота напряжения питания: 50 - 60Hz
Коэффициент мощности: ≥0.95
Пусковой ток: 43A / 260us
Тип фундамента / Тип анкерного устройства: B-51A / Z-51A
Комплект освещения SAL DECO-1 LED имеет возможность подключения к внешней системе управления через интерфейс DALI (опциональное обслуживание аналогового сигнала 1-10V).

Код	Название	Высота [H]	Мощность LED	Полная мощность светильника	Сила тока LED	Температура цвета	Световой поток светильника[1)]	Световая производительность	Единичный объём	Вес нетто
42928/1/C...	SAL DECO-1 LED	4000mm	65W	73W	700mA	2700K	3250lm	45lm/W	0,35m^3	43kg
42928/3/C...	SAL DECO-1 LED	4000mm	65W	73W	700mA	3500K	3400lm	47lm/W	0,35m^3	43kg
42928/4/C...	SAL DECO-1 LED	4000mm	65W	73W	700mA	4000K	4200lm	58lm/W	0,35m^3	43kg
42928/6/C...	SAL DECO-1 LED	4000mm	65W	73W	700mA	5000K	4200lm	58lm/W	0,35m^3	43kg

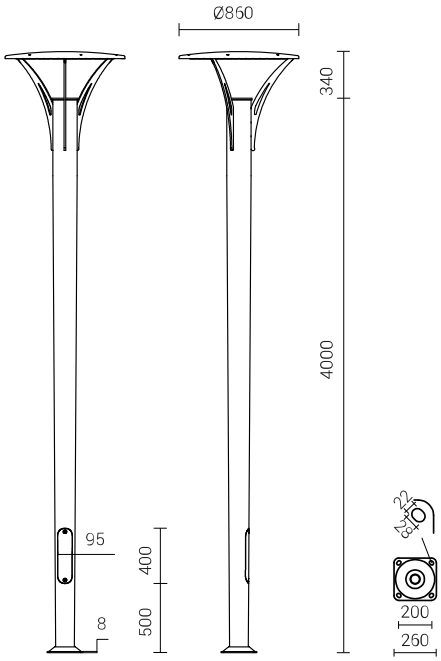

C...выбор цвета анодирования
2) с учетом класса точности диодов допустимая погрешность составляет +/- 5%
Директива : 2014/35/UE (Dz. Urz.UE L 96, 29.03.2014, str.357), 2014/30/UE (Dz. Urz.UE L 96, 29.03.2014, str.79), 2011/65/UE (Dz. Urz.UE L 174, 01.07.2011, str.88), 2009/125/WE (Dz. Urz.UE L 285, 31.10.2009, str.10)
Нормы: PN-EN 60598-1: 2015, PN-EN 60529: 2003, PN-EN 62262: 2003, PN-EN 62471: 2010, PN-EN 55015: 2013, PN-EN 61547: 2009, PN-EN 61000-3-2: 2014, PN-EN 61000-3-3: 2013,
Светотехнические параметры установлены на основании лабораторных исследований, проведенных в соответствии с требованиями IESNA LM 79-08
Возможность анодирования в 10 цветах с опцией глянец

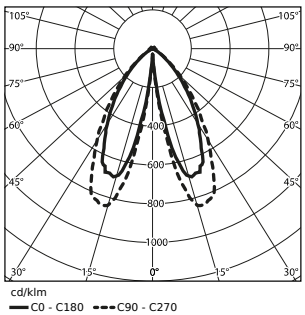

комплект освещения **SAL DECO-1 LED** в стандарте обладает следующими функциями интеллектуальной системы питания:

Дата обновления: 08.05.2020

Zakład Produkcji Sprzętu Oświetleniowego ROSA Stanisław Rosa
ул.Стрефова 1, 43-109 Тыхы, tel. +48 32 73 88 901
www.rosa.pl

SAL DECO-1 LED

– Подключение к внешней системе управления через интерфейс ДАЛИ (опциональное обслуживание аналогичного сигнала 1-10В),
– Возможность многоступенчатого программирования уменьшения светового потока светильника
– до 5-ти временных периодов в диапазоне от 10 до 100% номинальной мощности
– Защита модуля LED от перегрева при непреднамеренном включении светильника в течение дня
Регулировка мощности / светового потока светильника – опция установки иных параметров, чем в каталоге, в диапазоне от 30 до 100% мощности или номинального светового потока.

Допустимое количество светильников **SAL DECO-1 LED** на одной цепи, обеспеченное:

Перегрузочными выключателями MCB типа B или C

Комплект освещения	**Тип**	**2A**	**4A**	**6A**	**10A**	**16A**	**20A**	**25A**
SAL DECO-1 LED	B	1	2	4	6	10	12	15
	C	1	4	6	10	17	20	26

Плавкими предохранителями – тип gG и gL

Комплект освещения	**2A**	**4A**	**6A**	**10A**	**16A**	**20A**	**25A**
SAL DECO-1 LED	0	4	8	11	22	31	44

Дата обновления: 08.05.2020

Zakład Produkcji Sprzętu Oświetleniowego ROSA Stanisław Rosa
ул.Стрефова 1, 43-109 **Тыхы**, tel. +48 32 73 88 901
www.rosa.pl