Алюминиевое бра KA-A1

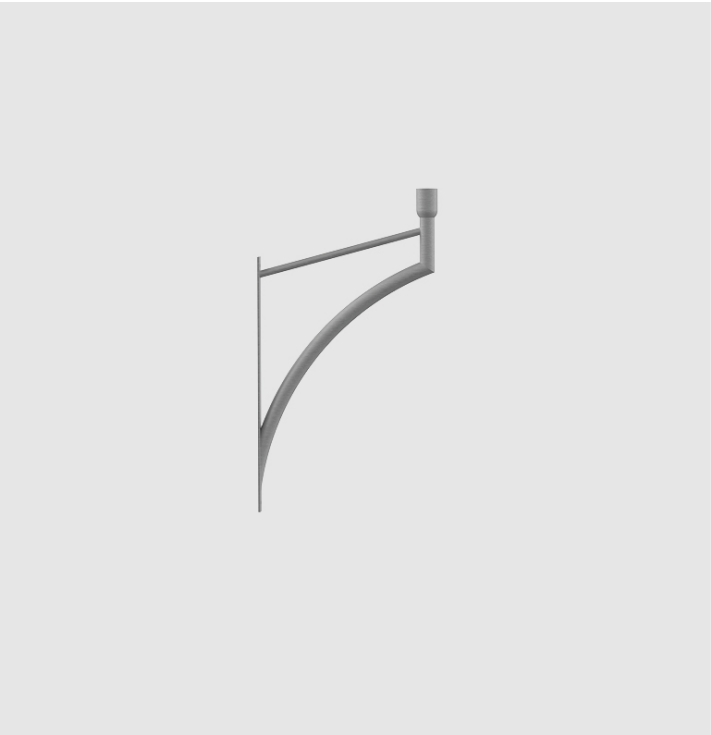

Анодирование: 10 цветов, каждый с возможностью глянца

Материал: шлифованный, анодированный алюминий

Упаковка: wполипропыленовый материал

CE EN 40 | Al | 10 | RAL

Код	Название	Вес	Орентировочный единичный объем	Монтажный диаметр светильника	Тип используются светильники
478100	KA-A1	2,1kg	0,017m^3	ø60mm	—

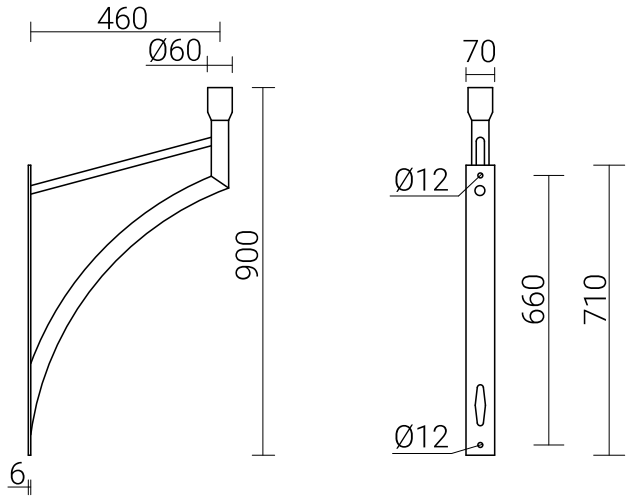

Дата обновления: 09.06.2017

Zakład Produkcji Sprzętu Oświetleniowego ROSA Stanisław Rosa
ул.Стрефова 1, 43-109 **Тыхы**, tel. +48 32 73 88 901
www.rosa.pl