Анкерное устройство Z-60

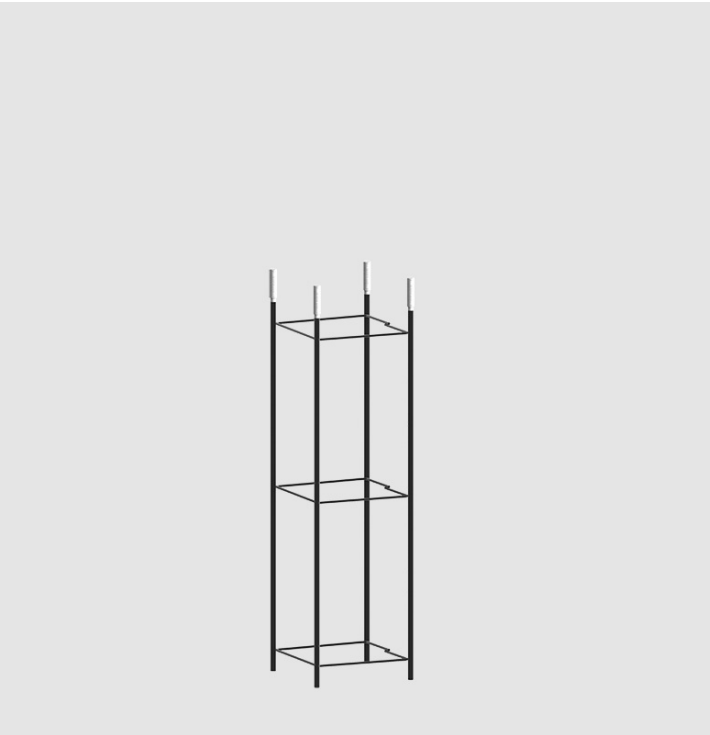

Предназначение: SAL Ø146

Материал: сталь B500

болтовые окончания: горячеоцинкованные,

CE

Код	Название	Соединительные элементы горячеоцинкованные	Вес
311206	Z-60	4008	5,7kg

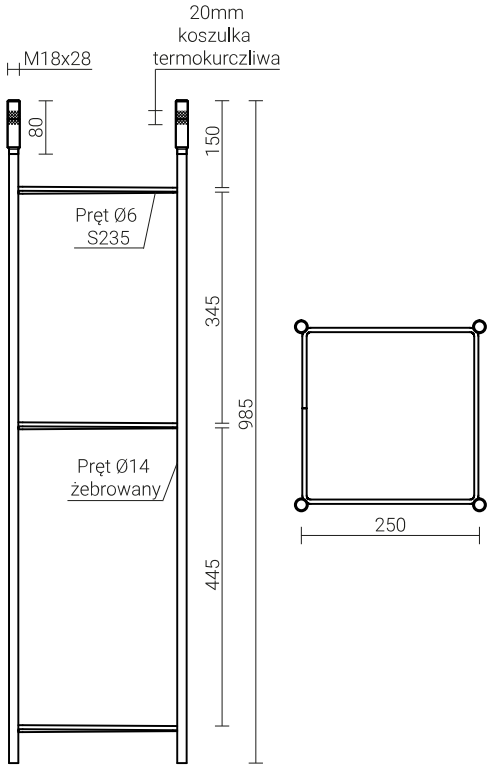

Дата обновления: 24.04.2017

Zakład Produkcji Sprzętu Oświetleniowego ROSA Stanisław Rosa
ул.Стрефова 1, 43-109 Тыхы, tel. +48 32 73 88 901
www.rosa.pl